FRIDRO
ALATI



NOVO

MADE IN GERMANY

22/26

TASTER

UNIVERZALNI

3D

Haff & Schneider

1956

106000-2MM

TASTER UNIVERZALNI 3D VODOOTPORNI IP67

31.400,00
Cena/kom.



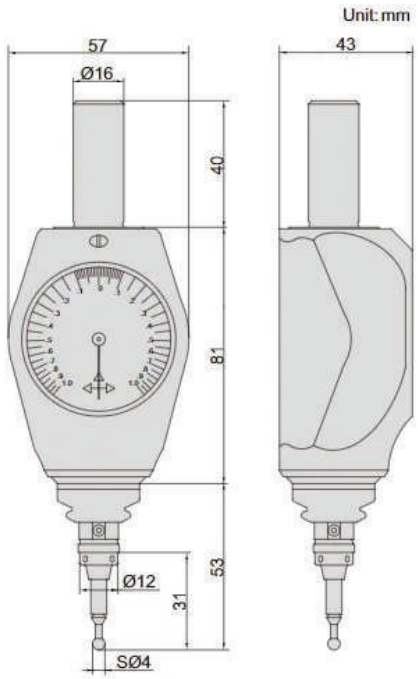

IP67

3D

- Šifra: 106000-2MM
- Prečnik prihvata (drške): 16 mm
- Tačnost merenja: 0,01 mm
- Težina: 397 g
- Dimenzije: 174 x 57 x 43 mm
- Slobodna dužina merne igle (stylus): 40 mm
- Stepen zaštite: IP67 (otporan na vodu i prašinu / vodonepropustan i otporan na udarce)
- Maksimalni otklon (deflektion): po X, Y i Z osi
- Namena: Određivanje referentnih ivica, pronalaženje nultih tačaka i merenje stegnutih radnih komada u sve tri ose (X, Y, Z)
- Posebnost: Poseduje definisanu tačku loma na mernoj igli radi sprečavanja težih oštećenja mašine, radijalno/aksijalno fino podešavanje skale i jednostavno baždarenje.
- Haff & Schneider 3D-Probe Analogue (Art. Br. 106000-2MM) je visoko precizni analogni 3D taster (merni senzor) proizveden u Nemačkoj, namenjen za NC mašine, CNC glodalice, obradne centre i erozimate.

107323



2.200,00
Cena/kom.

107323-lang

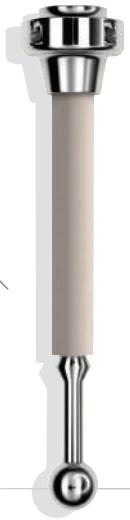

3.600,00
Cena/kom.

MERNI PIPAK ZA 3D TASTER

- Šifra: 107323 (Standard) / 107323-Lang (Duga verzija)
- Prečnik kuglice (Standard) Ø4 mm
- Prečnik kuglice (Lang) Ø6 mm
- Keramička drška
- Duguljasto keramičko telo (ili keramički držač) obezbeđuje precizno merenje

MADE IN GERMANY

NEW

Fridro alati d.o.o.

Šumadijska 8
34103 Kragujevac
Tel.: 034 355 962
Tel.: 034 540 488
Email: **fridro@mts.rs**

Ponuda važi do isteka zaliha
Cene su u RSD i bez PDV-a

Haff & Schneider
1956

FRIDRO
ALATI

U slučaju odstupanja od cene ili tehničkih podataka blagovremeno ćemo Vas obavestiti.
Kod porudžbina manjih od 8.000 RSD bez PDV trošak slanja robe zaračunavamo na račun kupca. Pri štampanju može doći do grešaka na koje ne možemo uticati i za koje ne odgovaramo.
Hvala na razumevanju.